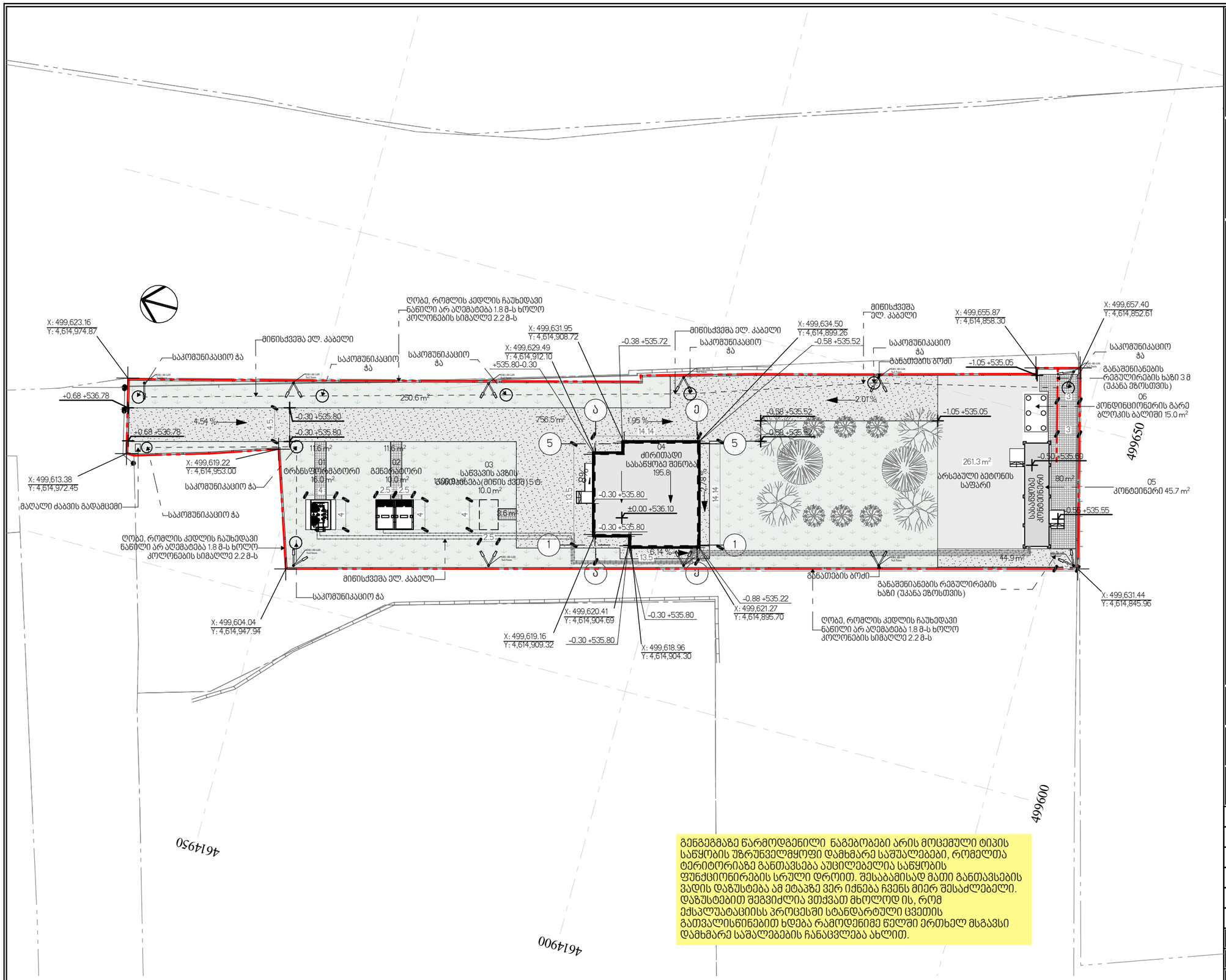

შპს „ნიუ მაქს"
საკრებულო, თბილისი, მგალობლიშვილის ქ. 3,
ოფისი N3 სს: 404957579
www.newmax.ge info@newmax.ge
mob / cell phone: +995 557 30 30 30

LTD "NEW MAX"
N3 Office , 3 Mgaloblishvili str,
Tbilisi, Georgia. ID: 404957579

Notes

Explication

	ფართობი	მოცულობა
01 ტრანსფორმატორი	16 m²	
02 გენერატორი	10 m²	
03 სანთავსის აპზი		5 ტონა
04 ძირითადი სასაწყობე შენობა	195.8 m²	
05 კონტეინერი	45.7 m²	
06 კონდიციონერის გარე ბლოკის ბალიში	15 m²	
ჯამი	282.5	

ექსპლიკაცია გენგეგმა	
ფერი	ფართობი
ასფალტი	
	801.4
ბალახის საფარი	
	1,351.5
ბეტონის ფილები	
	106.8

Project

საწყობის არქიტექტურული პროექტი

Client

სააქციო საზოგადოება "პორჯინ ქარდი" პ/ნ 204396377

Address

ქალაქი თბილისი, როსტომ აბრამიშვილის II შესახვევი, N 4 ს/კ 01.19.14.004.022

Position	Name Surname	Signature
Director	Giorgi Kirkitadze	
Author / Architect	Giorgi Kheladze	
Architect		
Constructor		

architecture

Drawing	Date of issue	7/1/2025
	Scale	1:500
	Stage	პროექტი
	Paper size	A3
	File name	
	Pages	ა-101

გენგეგმა

გენგეგმაზე წარმოდგენილი ნაგებობები არის მოცემული ტიპის საწყობის უზრუნველმყოფი დამხმარე სამშენებლებები, რომელთა ტერიტორიაზე განთავსება აუცილებელია საწყობის ფუნქციონირების სრული დროით. შესაბამისად მათი განთავსების ვადის დაზუსტება ამ ეტაპზე ვერ იქნება ჩვენს მიერ შესაძლებელი. დაზუსტებით შეგვიძლია ვთქვათ მხოლოდ ის, რომ ექსპლუატაციისს პროცესში სტანდარტული ცვეთის გათვალისწინებით ხდება რამოდენიმე წელში ერთხელ მსგავსი დამხმარე საშალებების ჩანაცვლება ახლით.

1:500

გენგეგმა 500

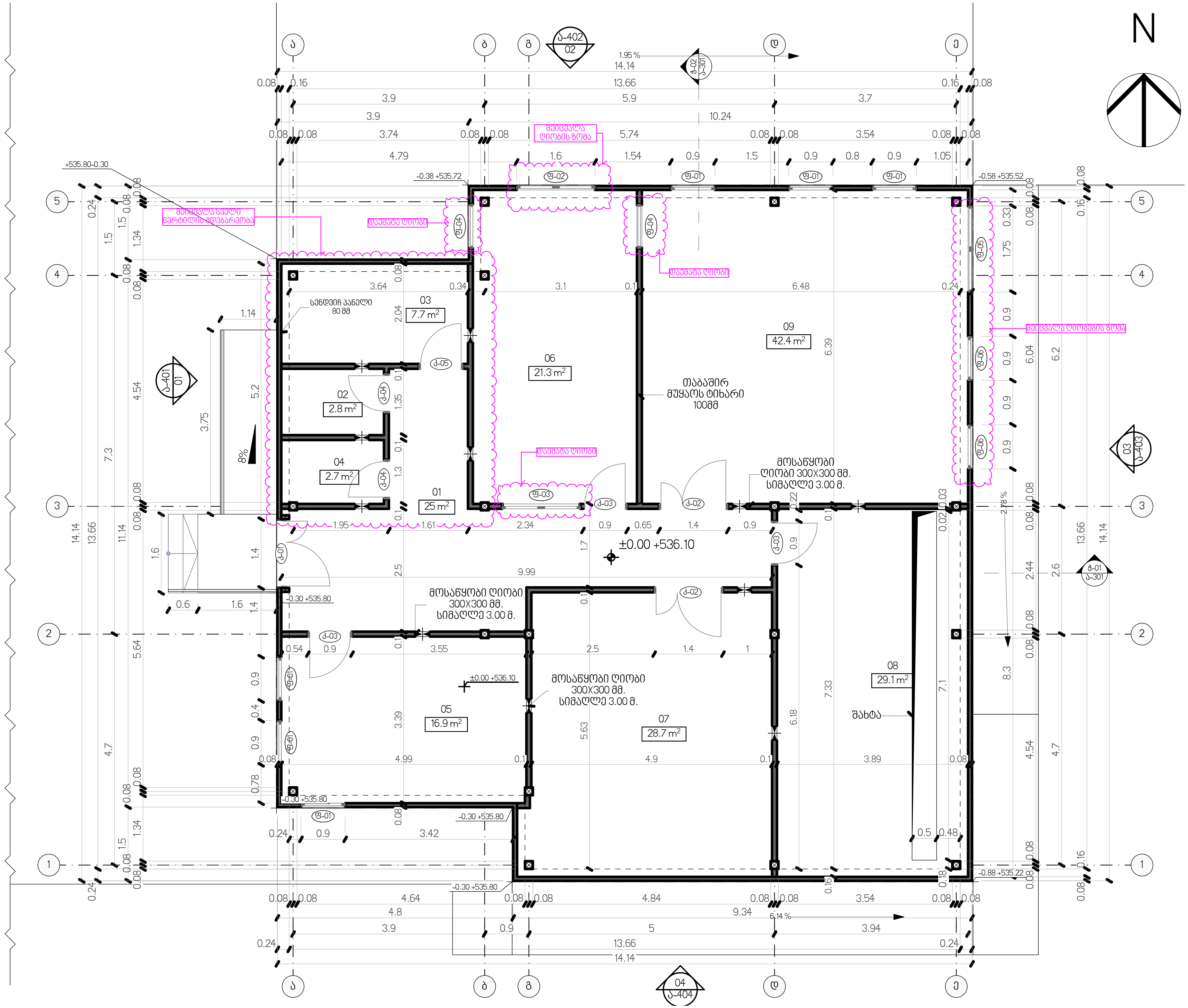

1:75

სართულის გეგმა ±0.00 ნიშნულზე

შპს „ნიუ მაქს“
საქართველო, თბილისი, მგალობლიშვილის ქ. 3,
ოფისი №3 ს/ნ: 404957579
www.newmax.ge info@newmax.ge
mob / cell phone: +995 557 30 30 30

LTD "NEW MAX"
N3 Office , 3 Mgaloblishvili str,
Tbilisi, Georgia. ID: 404957579

შენიშვნები / Notes

შენიშვნა:
ძირითადი სასაწყობე შენობისთვის დამხმარე ფართობი ჯამურად არ აღემატება 25 %-ს

38.2/176.6=0.22 0.22*100%=22%

ექსპლიკაცია / Explication

ექსპლიკაცია - ძირითადი სასაწყობე შენობა

N	სათავსის დასახელება	ფართობი
	დამხმარე ფართობი	
01	დერეფანი	25.0
02	WC	2.8
03	WC	7.7
04	WC	2.7
		38.2 m²
	სასაწყობე ფართობი	
05	საწყობი	16.9
06	საწყობი	21.3
07	საწყობი	28.7
08	საწყობი	29.1
09	საწყობი	42.4
		138.4 m²
		176.6 m²

ექსპლიკაცია - სასაწყობე კონტეინერი

N	სათავსის დასახელება	ფართობი
	სასაწყობე ფართობი	
10	საწყობი	43.0
		43.0 m²

14	საწვავის ავზი (მიწის ქვეშ)	5 ტ

პროექტის დასახელება / Project
საწყობის არქიტექტურული პროექტი

დამკვეთი / Client
სააქციო საზოგადოება "ჯორჯიან ქარდი" პ/ნ 204396377

მისამართი / Address
ქალაქი თბილისი, როსტომ აბრამიშვილის II შესახვევი, N 4 ს/კ 01.19.14.004.022

თანამდებობა Position	სახელი გვარი Name Surname	ხელმოწერა Signature
დირექტორი Director	გიორგი კირკიტაძე Giorgi Kirkitadze	
პროექტის ავტორი Author / არქიტექტორი Architect	გიორგი ხელაძე Giorgi Kheladze	
არქიტექტორი Architect		
კონსტრუქტორი Constructor		

არქიტექტურული ნაწილი
architecture

ნახაზი Drawing		
ძირითადი სასაწყობე შენობის გეგმა ±0.00 ნიშნულზე	თარიღი Date of issue	9/2/2025
	მასშტაბი Scale	1:75
	სტადია Stage	პროექტი
	ფორმატი Paper size	A3
	ფაილის სახელი File name	
	ფურცელი Pages	ა-201

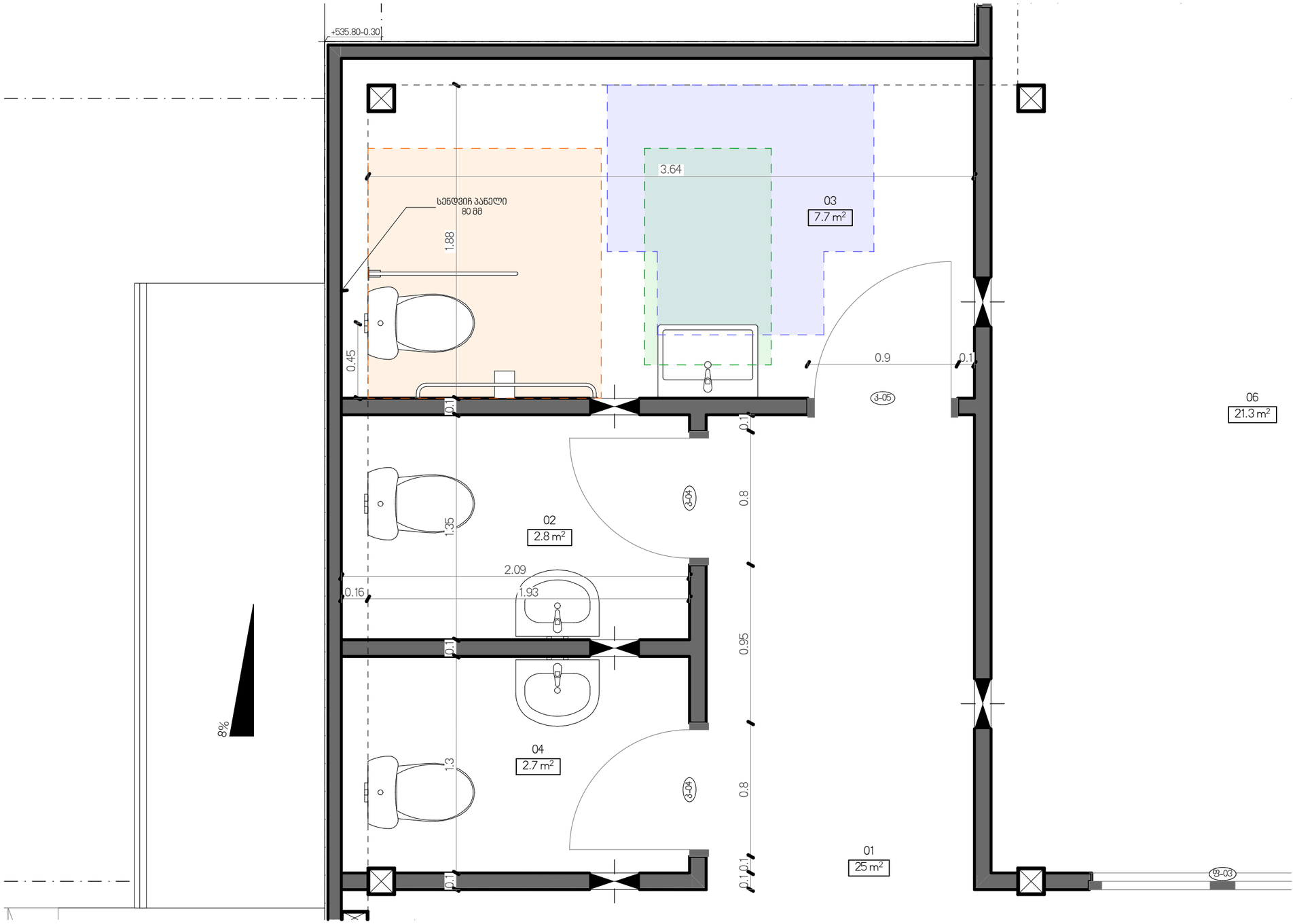

0. სველი წერტილის გეგმა ±0.00 ნიშნულზე 1:25

შპს „ნიუ მაქს"
საბრძოლველო, თბილისი, მგალობლიშვილის ქ. 3,
ოფისი N3 სს: 404957579
www.newmax.ge info@newmax.ge
mob / cell phone: +995 557 30 30 30

LTD "NEW MAX"
N3 Office , 3 Mgaloblishvili str,
Tbilisi, Georgia. ID: 404957579

Notes
მენიშვნები

Explication
ექსპლიკაცია

ექსპლიკაცია - ძირითადი სასაწყობე შენობა

N	სათავსის დასახელება	ფართობი
დამხმარე ფართობი		
01	დერეფანი	25.0
02	WC	2.8
03	WC	7.7
04	WC	2.7
		38.2 m²
სასაწყობე ფართობი		
05	საწყობი	16.9
06	საწყობი	21.3
07	საწყობი	28.7
08	საწყობი	29.1
09	საწყობი	42.4
		138.4 m²
		176.6 m²

ექსპლიკაცია - სასაწყობე კონტეინერი

N	სათავსის დასახელება	ფართობი
სასაწყობე ფართობი		
10	საწყობი	43.0
		43.0 m²
14	საწვავის ავზი (მიწის ქვეშ)	5 ტ

Project
პროექტის დასახელება
საწყობის არქიტექტურული პროექტი

Client
დამკვეთი
სააქციო საზოგადოება "ჯორჯიან ქარდი" პ/ნ 204396377

Address
მისამართი
ქალაქი თბილისი, როსტომ აბრამიშვილის II შესახვევი, N 4 ს/კ 01.19.14.004.022

Position	Name Surname	Signature
Director	Giorgi Kirkitadze	
Author / Architect	Giorgi Kheladze	
Architect		
Constructor		

architecture

Drawing	Date of issue	9/2/2025
	Scale	
	Stage	პროექტი
	Paper size	A3
	File name	
	Pages	ა-202

სველი წერტილის გეგმა ±0.00 ნიშნულზე

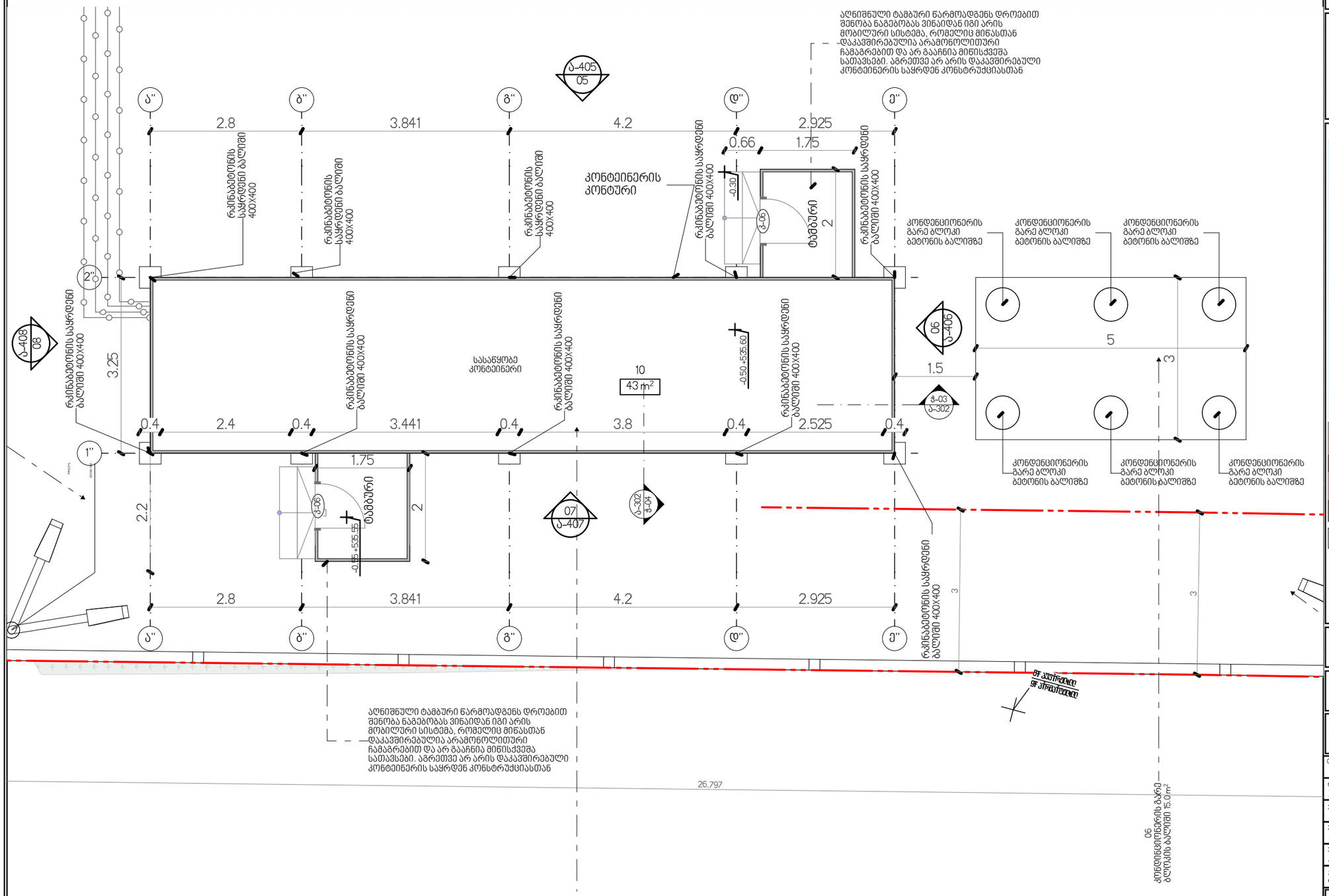

0. კონტეინერის განთავსების გეგმა

1:75

შპს „ნიუ მაქს"
საქართველო, თბილისი, მგალობლიშვილის ქ. 3,
ოფისი N3 ს/ს: 404957579
www.newmax.ge info@newmax.ge
mob / cell phone: +995 557 30 30 30

LTD "NEW MAX"
N3 Office , 3 Mgaloblishvili str,
Tbilisi, Georgia. ID: 404957579

შენიშვნები / Notes

ᲔᲥᲡᲞᲚᲘᲙᲐᲪᲘᲐ / Explication

ᲔᲥᲡᲞᲚᲘᲙᲐᲪᲘᲐ - ᲫᲘᲠᲘᲗᲐᲓᲘ ᲡᲐᲡᲐᲬᲧᲝᲑᲝ ᲨᲔᲜᲝᲑᲐ

N	სათავსის დასახელება	ფართობი
	დამხმარე ფართობი	
01	დერეფანი	25.0
02	WC	2.8
03	WC	7.7
04	WC	2.7
		38.2 m²
	სასაწყობე ფართობი	
05	საწყობი	16.9
06	საწყობი	21.3
07	საწყობი	28.7
08	საწყობი	29.1
09	საწყობი	42.4
		138.4 m²
		176.6 m²

ᲔᲥᲡᲞᲚᲘᲙᲐᲪᲘᲐ - ᲡᲐᲡᲐᲬᲧᲝᲑᲝ ᲙᲝᲜᲢᲔᲘᲜᲔᲠᲘ

N	სათავსის დასახელება	ფართობი
	სასაწყობე ფართობი	
10	საწყობი	43.0
		43.0 m²
14	საწვავის ავზი (მიწის ქვეშ)	5 ტ

ᲞᲠᲝᲔᲥᲢᲘᲡ ᲓᲐᲡᲐᲮᲔᲚᲔᲑᲐ / Project

ᲡᲐᲬᲧᲝᲑᲘᲡ ᲐᲠᲥᲘᲢᲔᲥᲢᲣᲠᲣᲚᲘ ᲞᲠᲝᲔᲥᲢᲘ

ᲓᲐᲛᲙᲕᲔᲗᲘ / Client

ᲡᲐᲐᲥᲪᲘᲝᲜᲔᲠᲝ ᲡᲐᲖᲝᲒᲐᲓᲝᲔᲑᲐ "ᲐᲠᲐᲠᲐᲘᲐᲜ ᲥᲐᲠᲓᲘ" ᲐᲛ 204396377

ᲛᲘᲡᲐᲛᲐᲠᲗᲘ / Address

ᲥᲐᲚᲐᲥᲘ ᲗᲑᲘᲚᲘᲡᲘ, ᲠᲝᲡᲢᲝᲛᲘ ᲐᲑᲐᲠᲐᲛᲘᲫᲕᲘᲚᲘᲡ II ᲩᲙᲚᲔᲠᲘ, N 4 Ს/Ფ 01.19.14.004.022

ᲗᲐᲜᲐᲛᲓᲔᲑᲝᲑᲐ Position	ᲡᲐᲮᲔᲚᲘ ᲒᲕᲐᲠᲘ Name Surname	ᲮᲔᲚᲛᲝᲬᲔᲠᲐ Signature
ᲓᲘᲠᲔᲥᲢᲝᲠᲘ Director	�გᲘᲝᲠ�გᲘ ᲙᲘᲠᲙᲘᲗᲐᲫᲔ Giorgi Kirkitadze	
ᲐᲠᲥᲘᲢᲔᲥᲢᲝᲠᲘ Author / ᲐᲠᲥᲘᲢᲔᲥᲢᲝᲠᲘ Architect	�გᲘᲝᲠ�გᲘ ᲮᲔᲚᲐᲫᲔ Giorgi Kheladze	
ᲐᲠᲥᲘᲢᲔᲥᲢᲝᲠᲘ Architect		
ᲙᲝᲜᲡᲢᲠᲣᲥᲢᲝᲠᲘ Constructor		

ᲐᲠᲥᲘᲢᲔᲥᲢᲣᲠᲣᲚᲘ ᲜᲐᲬᲘᲚᲘ architecture

ᲜᲐᲮᲐᲖᲘ Drawing	ᲗᲐᲠᲘᲦᲘ Date of issue	9/2/2025
ᲙᲝᲜᲢᲔᲘᲜᲔᲠᲘᲡ ᲓᲐᲜᲗᲐᲕᲡᲔᲑᲘᲡ ᲒᲔᲒᲛᲐ	ᲛᲐᲡᲨᲢᲐᲑᲘ Scale	1:75
	ᲡᲢᲐᲓᲘᲐ Stage	ᲞᲠᲝᲔᲥᲢᲘ
	ᲤᲝᲠᲛᲐᲢᲘ Paper size	A3
	ᲤᲐᲘᲚᲘᲡ ᲡᲐᲮᲔᲚᲘ File name	
	ᲤᲣᲠᲪᲚᲘᲡ ᲜᲝᲛᲠᲘ Pages	ა-203

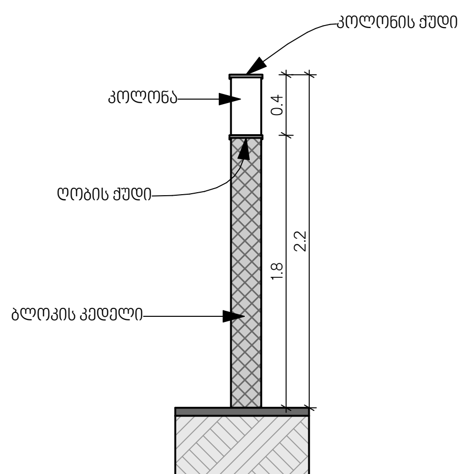

W-04 ღობის ჭრილი 1:50

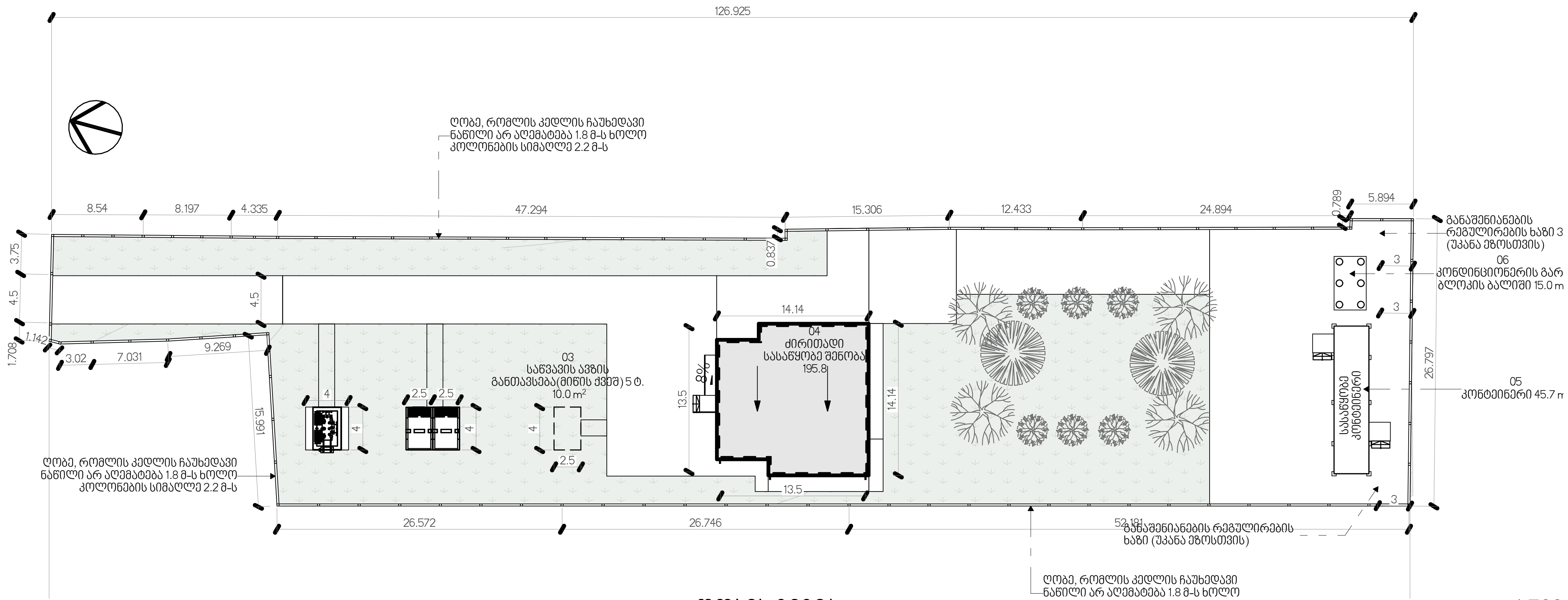

0. ღობის გეგმა 1:500

შპს „ნიუ მაქს"
საქართველო, თბილისი, მგალობლიშვილის ქ. 3,
ოფისი №3 ს/ნ: 404957579
www.newmax.ge info@newmax.ge
mob / cell phone: +995 557 30 30 30

LTD "NEW MAX"
N3 Office , 3 Mgaloblishvili str,
Tbilisi, Georgia. ID: 404957579

შენიშვნები / Notes

ექსპლიკაცია / Explication

პროექტის დასახელება / Project
საწყობის არქიტექტურული პროექტი

დამკვეთი / Client
სააქციო საზოგადოება "ჯორჯიან ქარდი" პ/ნ 204396377

მისამართი / Address
ქალაქი თბილისი, როსტომ აბრამიშვილის II შესახვევი, N 4 ს/კ 01.19.14.004.022

თანამდებობა Position	სახელი გვარი Name Surname	ხელმოწერა Signature
დირექტორი Director	გიორგი კირკიტაძე Giorgi Kirkitadze	
პროექტის ავტორი Author / არქიტექტორი Architect	გიორგი ხელაძე Giorgi Kheladze	
არქიტექტორი Architect		
კონსტრუქტორი Constructor		

არქიტექტურული ნაწილი
architecture

ნახაზი Drawing	თარიღი Date of issue	9/2/2025
ღობის გეგმა	მასშტაბი Scale	1:500, 1:50
	სტადია Stage	პროექტი
	ფორმატი Paper size	A3
	ფაილის სახელი File name	
	ფურცელი Pages	ა-204

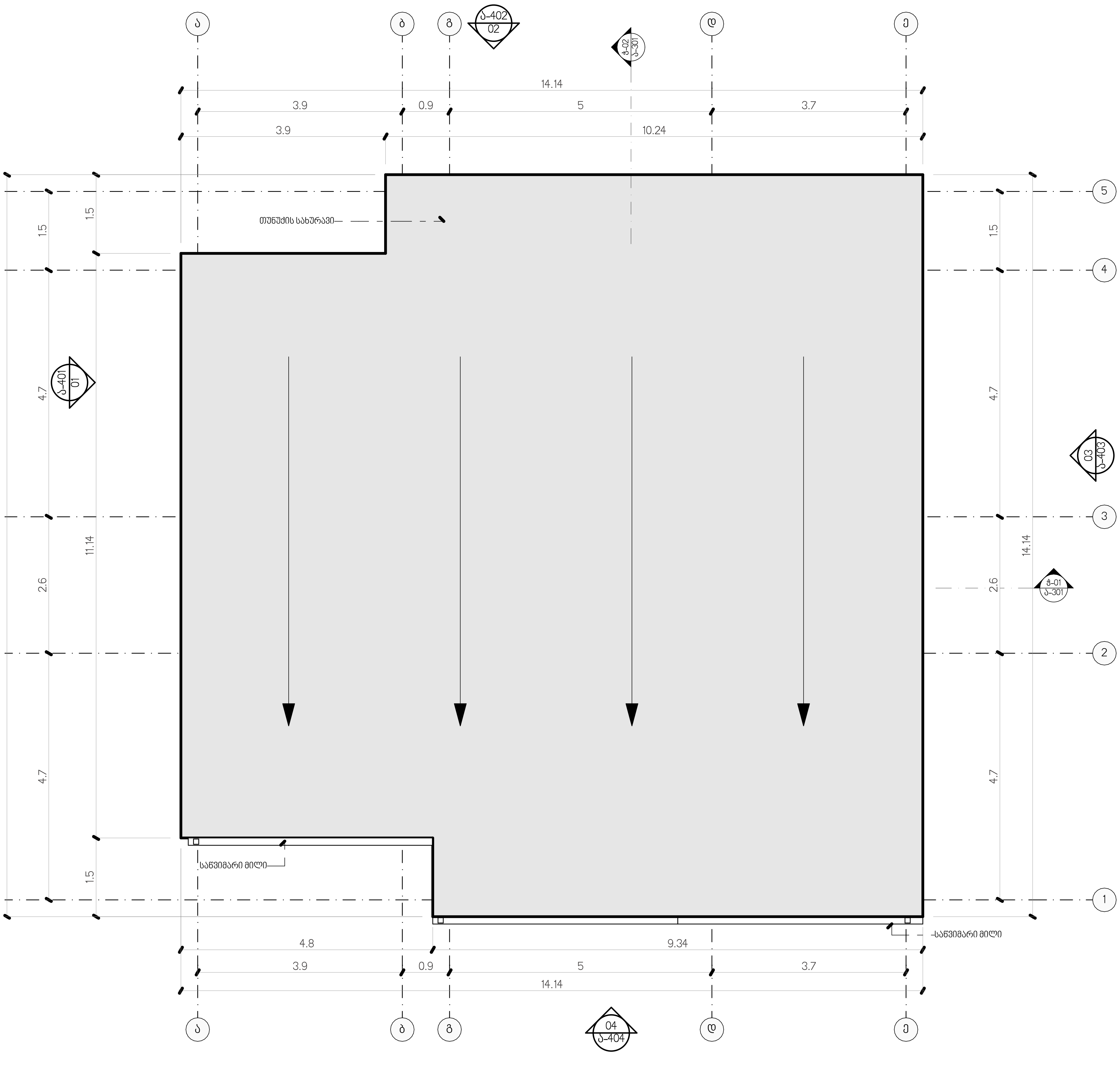

1:75 სახურავის გეგმა 1.

შპს „ნიუ მაქს"
საქართველო, თბილისი, მგალობლიშვილის ქ. 3,
ოფისი №3 ს/ნ: 404957579
www.newmax.ge info@newmax.ge
mob / cell phone: +995 557 30 30 30

LTD "NEW MAX"
N3 Office , 3 Mgaloblishvili str,
Tbilisi, Georgia. ID: 404957579

შენიშვნები — Notes

განმარტება — Explication

პროექტის დასახელება — Project
საწყობის არქიტექტურული პროექტი

დამკვეთი — Client
სააქციო საზოგადოება "ჯორჯიან ქარდი" პ/ნ 204396377

მისამართი — Address
ქალაქი თბილისი, როსტომ აბრამიშვილის II შესახვევი, N 4 ს/კ 01.19.14.004.022

თანამდებობა Position	სახელი გვარი Name Surname	ხელმოწერა Signature
დირექტორი Director	გიორგი კირკიტაძე Giorgi Kirkitadze	[signature]
პროექტის ავტორი Author	გიორგი ხელაძე Giorgi Kheladze	[signature]
არქიტექტორი Architect		
არქიტექტორი Architect		
კონსტრუქტორი Constructor		

არქიტექტურული ნაწილი
architecture

ნახაზი Drawing	თარიღი Date of issue	9/2/2025
სახურავის გეგმა	მასშტაბი Scale	1:75
	სტადია Stage	პროექტი
	ფორმატი Paper size	A3
	ფაილის სახელი File name	
	ფურცელი Pages	ა-205

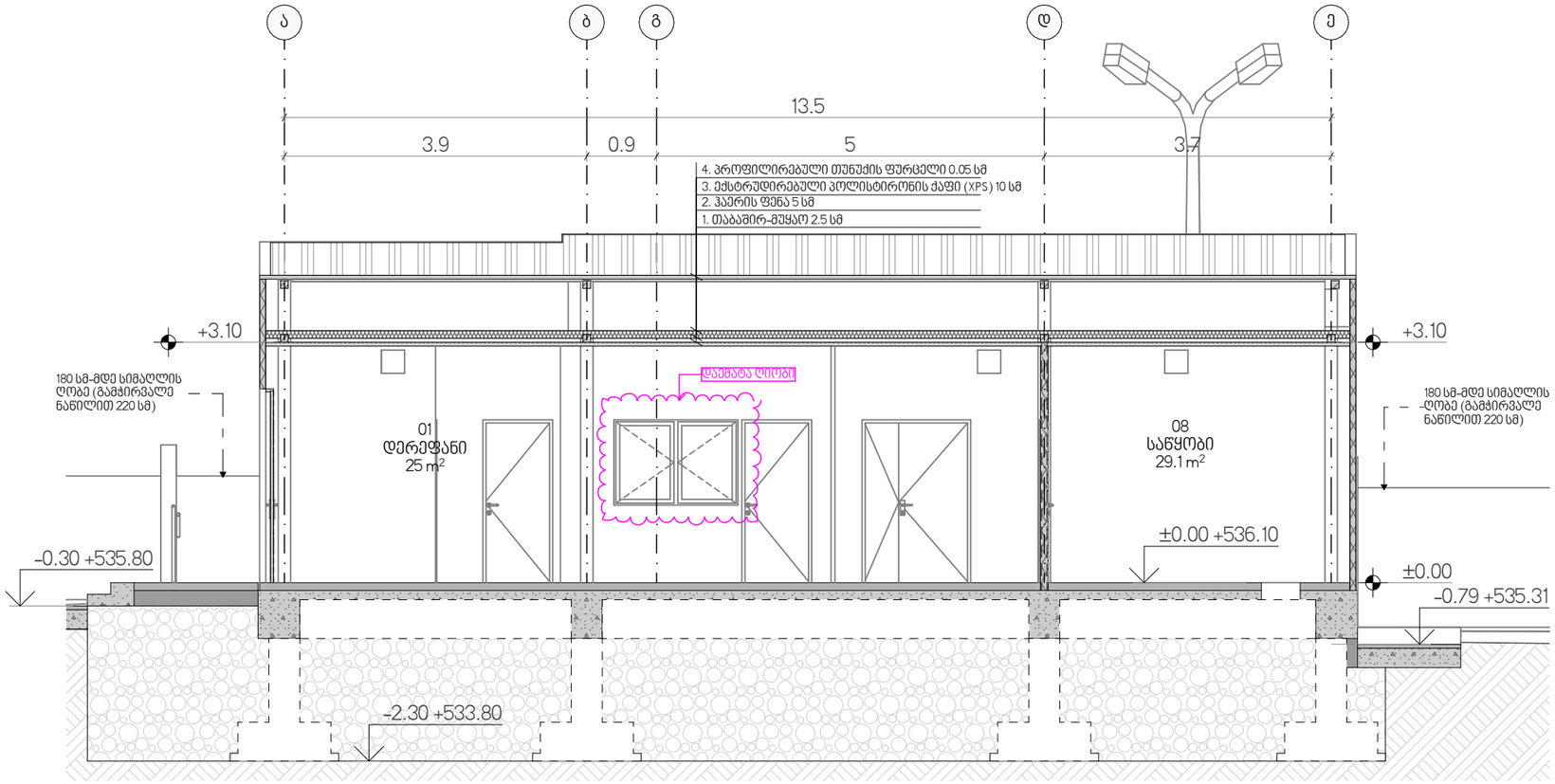

1:75 ჭრილი ჭ-01

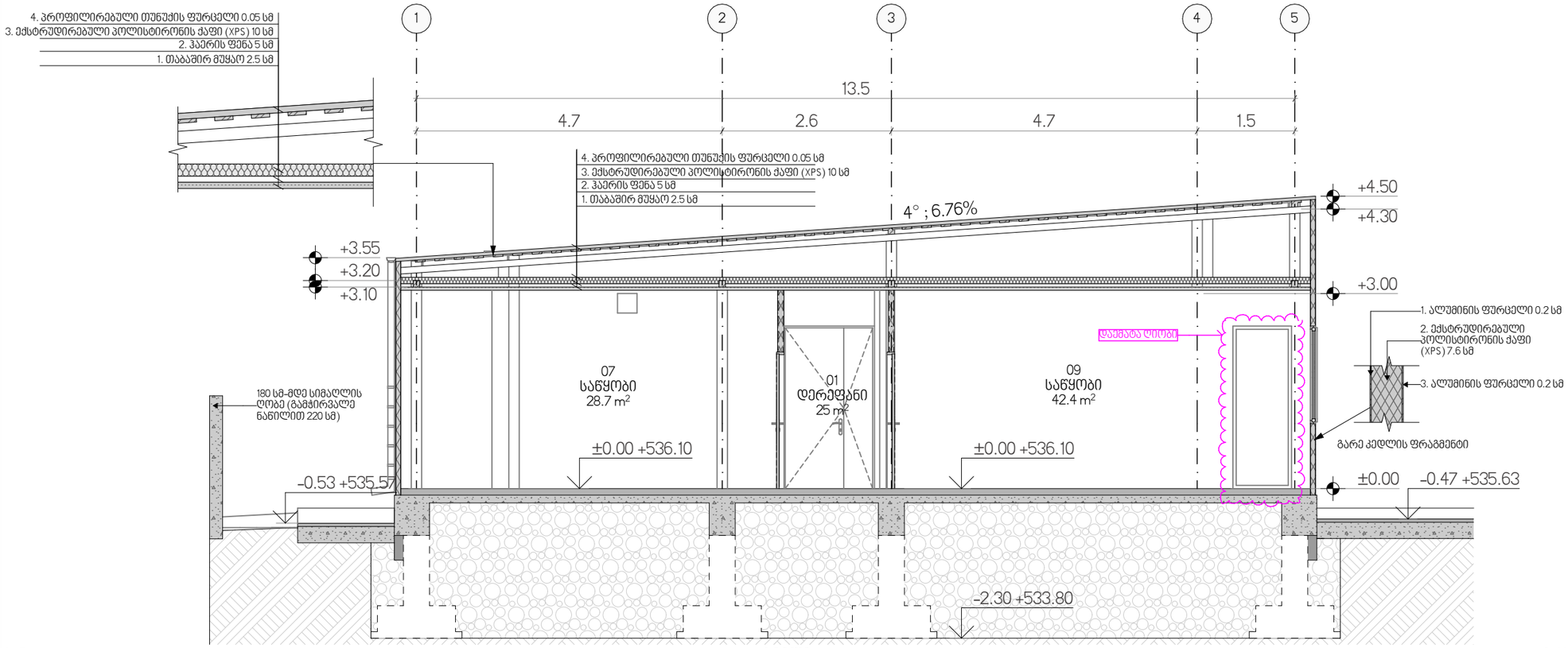

1:75 ჭრილი ჭ-02

შპს „ნიუ მაქს"
საქართველო, თბილისი, მგალობლიშვილის ქ. 3,
ოფისი N3 ს/ნ: 404957579
www.newmax.ge info@newmax.ge
mob / cell phone: +995 557 30 30 30

LTD "NEW MAX"
N3 Office , 3 Mgaloblishvili str,
Tbilisi, Georgia. ID: 404957579

მენიშვნები	Notes
ექსპლიკაცია	Explication
პროექტის დასახელება	Project
საწყობის არქიტექტურული პროექტი	
დამკვეთი	Client
სააქციო საზოგადოება "პორჯიან ქარდი" პ/ნ 204396377	
მისამართი	Address
ქალაქი თბილისი, როსტომ აბრამიშვილის II შესახვევი, N 4 ს/კ 01.19.14.004.022	

თანამდებობა Position	სახელი გვარი Name Surname	ხელმოწერა Signature
დირექტორი Director	გიორგი კირკიტაძე Giorgi Kirkitadze	
პროექტის ავტორი Author	გიორგი ხელაძე Giorgi Kheladze	
არქიტექტორი Architect		
არქიტექტორი Architect		
კონსტრუქტორი Constructor		

არქიტექტურული ნაწილი architecture		
ნახაზი Drawing	თარიღი Date of issue	9/2/2025
ჭრილები	მასშტაბი Scale	1:75
	სტადია Stage	პროექტი
	ფორმატი Paper size	A3
	ფაილის სახელი File name	
	ფურცლები Pages	ა-301

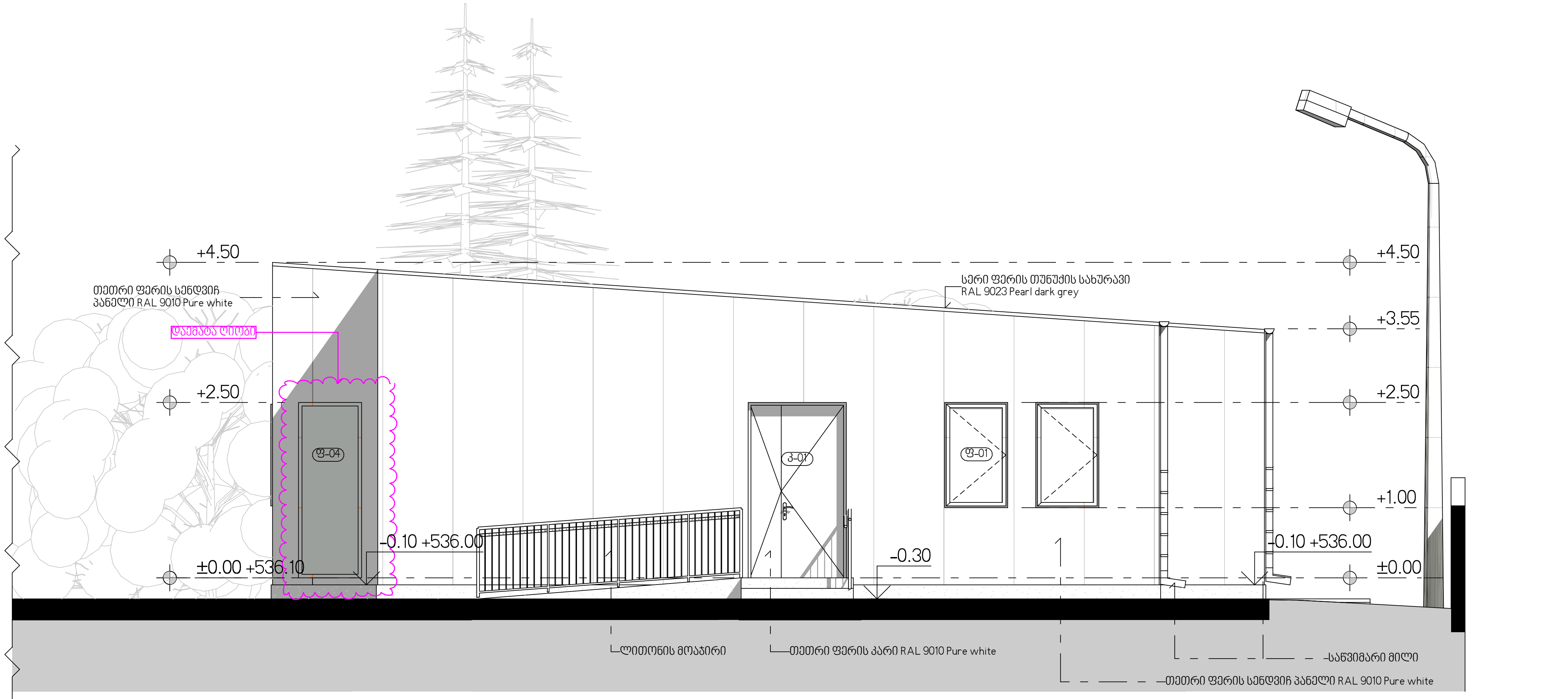

1:75 ფასადი 01

შპს „ნიუ მაქს"	პროექტის დასახელება / Project საწყობის არქიტექტურული პროექტი	თანამდებობა Position	სახელი გვარი Name Surname	ხელმოწერა Signature	ნახაზი Drawing	თარიღი Date of issue: 9/2/2025
საქართველო, თბილისი, მგალობლიშვილის ქ. 3, ოფისი №3 ს/ნ: 404957579		დირექტორი Director	გიორგი კირკიტაძე Giorgi Kirkitadze		№LAYOUT NAME	მასშტაბი Scale: 1:75
www.newmax.ge info@newmax.ge mob / cell phone: +995 557 30 30 30	დამკვეთი / Client სააქციო საზოგადოება "ჯორჯიან ქარდი" ს/ნ 204396377	პროექტის ავტორი Author	გიორგი ხელაძე Giorgi Kheladze			სტადია Stage: პროექტი
		არქიტექტორი Architect				ფორმატი Paper size: A3
LTD "NEW MAX" N3 Office , 3 Mgaloblishvili str, Tbilisi, Georgia. ID: 404957579	მისამართი / Address ქალაქი თბილისი, როსტომ აბრამიშვილის II შესახვევი, N 4 ს/კ 01.19.14.004.022	არქიტექტორი Architect				ფაილის სახელი File name:
		კონსტრუქტორი Constructor				ფურცელი Pages: ა-401

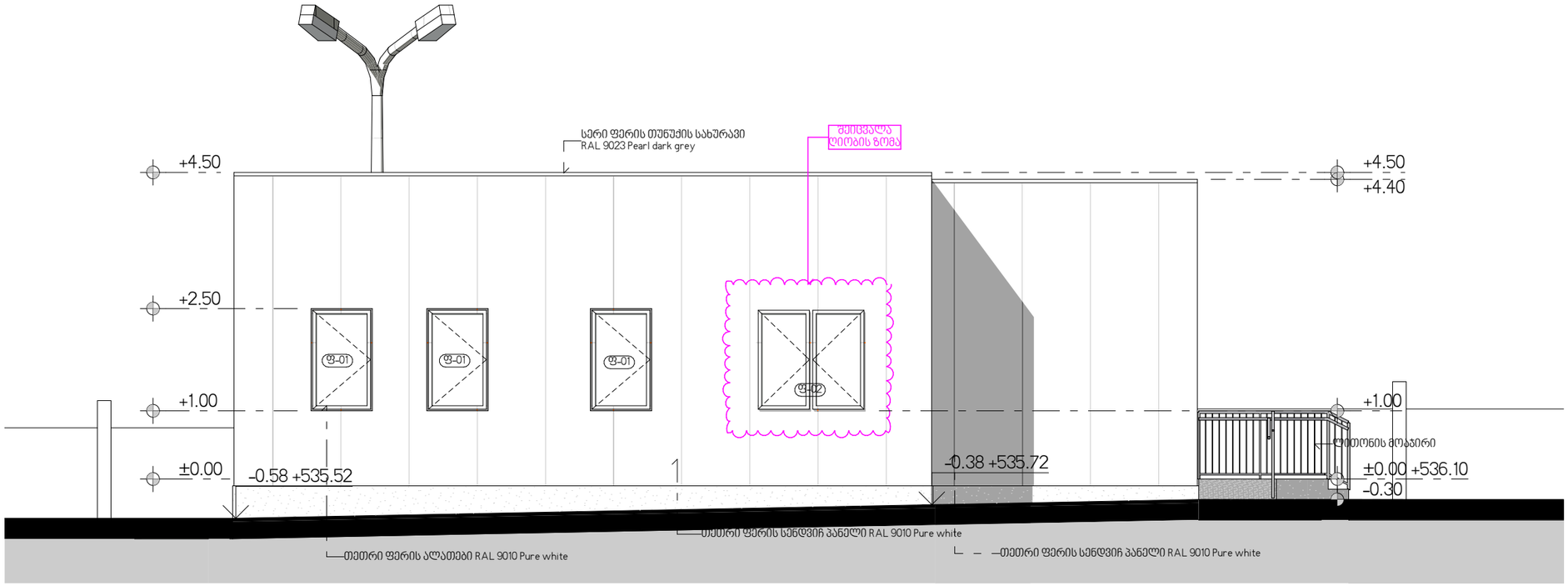

1:75 ფასადი 02

შპს „ნიუ მაქს“
საქართველო, თბილისი, მგალობლიშვილის ქ. 3,
რეგ.№ N-3 ს/ნ: 404957579
www.newmax.ge info@newmax.ge
mob / cell phone: +995 557 30 30 30
LTD "NEW MAX"
N3 Office , 3 Mgaloblishvili str,
Tbilisi, Georgia. ID: 404957579

პროექტის დასახელება Project საწყობის არქიტექტურული პროექტი	თანადგომა Position	სახელი გვარი Name Surname	ხელმოწერა Signature	ნახაზი Drawing	თარიღი Date of issue	9/2/2025
	დირექტორი Director	გიორგი კირკიტაძე Giorgi Kirkitadze		№LAYOUT NAME	მასშტაბი Scale	1:75
დამკვეთი Client სააქციო საზოგადოება "ჯორჯიან ქარდი" ს/ნ 204396377	პროექტის ავტორი Author	გიორგი ხელაძე Giorgi Kheladze			სტადია Stage	პროექტი
	არქიტექტორი Architect				ფორმატი Paper size	A3
მისამართი Address ქალაქი თბილისი, როსტომ აბრამიშვილის II შესახვევი, N 4 ს/ს 01.19.14.004.022	არქიტექტორი Architect				ფაილის სახელი File name	
	კონსტრუქტორი Constructor				ფურცლის Pages	ა-402

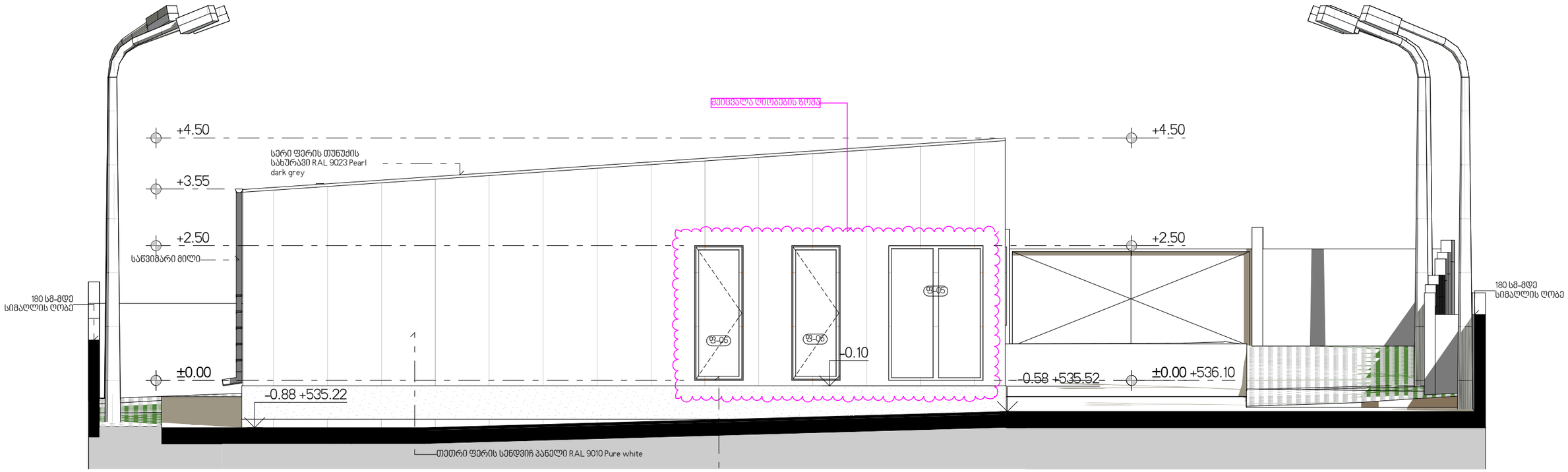

1:75

ფასადი

03

შპს „ნიუ მაქს"
საქართველო, თბილისი, მგალობლიშვილის ქ. 3,
ოფისი N3 ს/ნ: 404957579
www.newmax.ge info@newmax.ge
mob / cell phone: +995 557 30 30 30
LTD "NEW MAX"
N3 Office , 3 Mgaloblishvili str,
Tbilisi, Georgia. ID: 404957579

პროექტის დასახელება / Project: საწყობის არქიტექტურული პროექტი	თანამდებობა / Position	სახელი გვარი / Name Surname	ხელმოწერა / Signature	ნახაზი / Drawing	თარიღი / Date of issue: 9/2/2025
	დირექტორი / Director	გიორგი კირკიტაძე / Giorgi Kirkitadze		№LAYOUT NAME	მასშტაბი / Scale: 1:75
დამკვეთი / Client: სააქციო საზოგადოება "ჯორჯიან ქარდი" ს/ნ 204396377	პროექტის ავტორი / Author	გიორგი ხელაძე / Giorgi Kheladze			სტადია / Stage: პროექტი
	არქიტექტორი / Architect				ფორმატი / Paper size: A3
მისამართი / Address: ქალაქი თბილისი, როსტომ აბრამიშვილის II შესახვევი, N 4 ს/კ 01.19.14.004.022	არქიტექტორი / Architect				ფაილის სახელი / File name:
	კონსტრუქტორი / Constructor				ფურცელი / Pages: ა-403

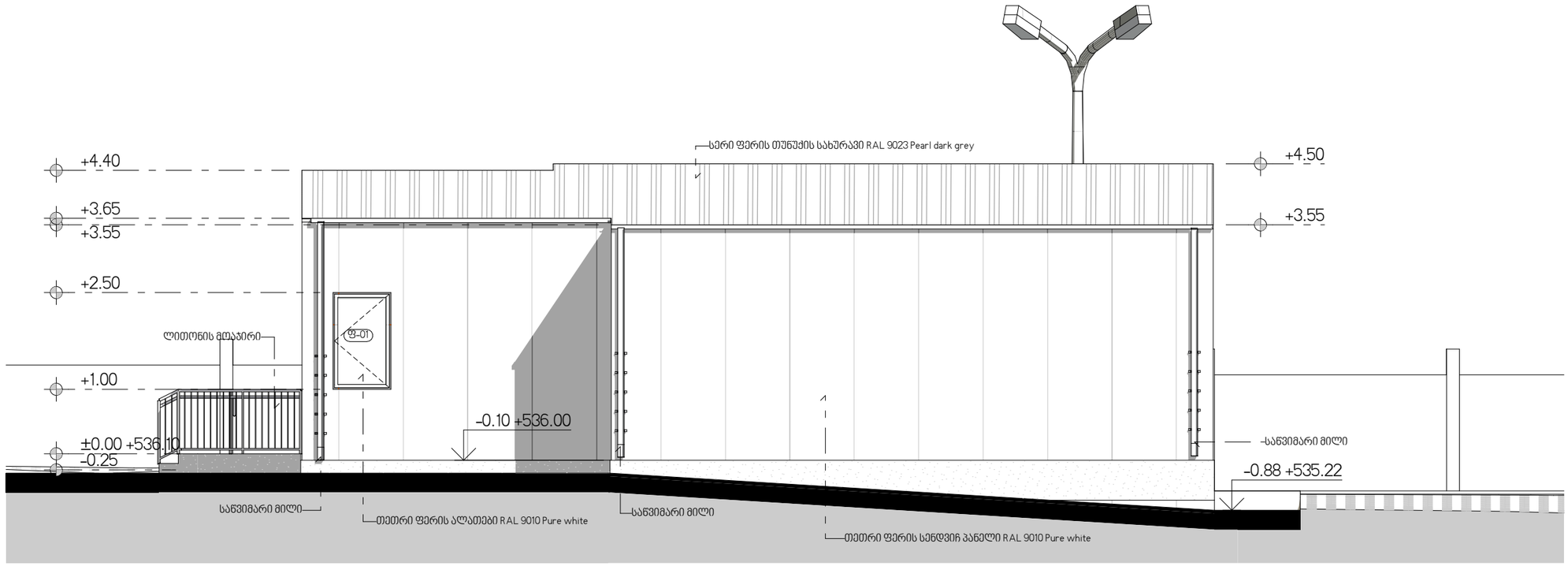

1:75

ფასადი

04

შპს „ნიუ მაქს“
საქართველო, თბილისი, მგალობლიშვილის ქ. 3,
ოფისი N3 ს/ნ: 404957579
www.newmax.ge info@newmax.ge
mob / cell phone: +995 557 30 30 30

LTD "NEW MAX"
N3 Office , 3 Mgaloblishvili str,
Tbilisi, Georgia. ID: 404957579

პროექტის დასახელება Project საწყობის არქიტექტურული პროექტი	თანამდებობა Position	სახელი გვარი Name Surname	ხელმოწერა Signature	ნახაზი Drawing	თარიღი Date of issue: 9/2/2025
	დირექტორი Director	გიორგი კირკიტაძე Giorgi Kirkitadze		№LAYOUT NAME	მასშტაბი Scale: 1:75
დამკვეთი Client სააქციო საზოგადოება "ჯორჯიან ქარდი" ს/ნ 204396377	პროექტის ავტორი Author	გიორგი ხელაძე Giorgi Kheladze			სტადია Stage: პროექტი
	არქიტექტორი Architect				ფორმატი Paper size: A3
მისამართი Address ქალაქი თბილისი, როსტომ აბრამიშვილის II შესახვევი, N 4 ს/ს 01.19.14.004.022	არქიტექტორი Architect				ფაილის სახელი File name:
	კონსტრუქტორი Constructor				ფურცლები Pages: ა-404

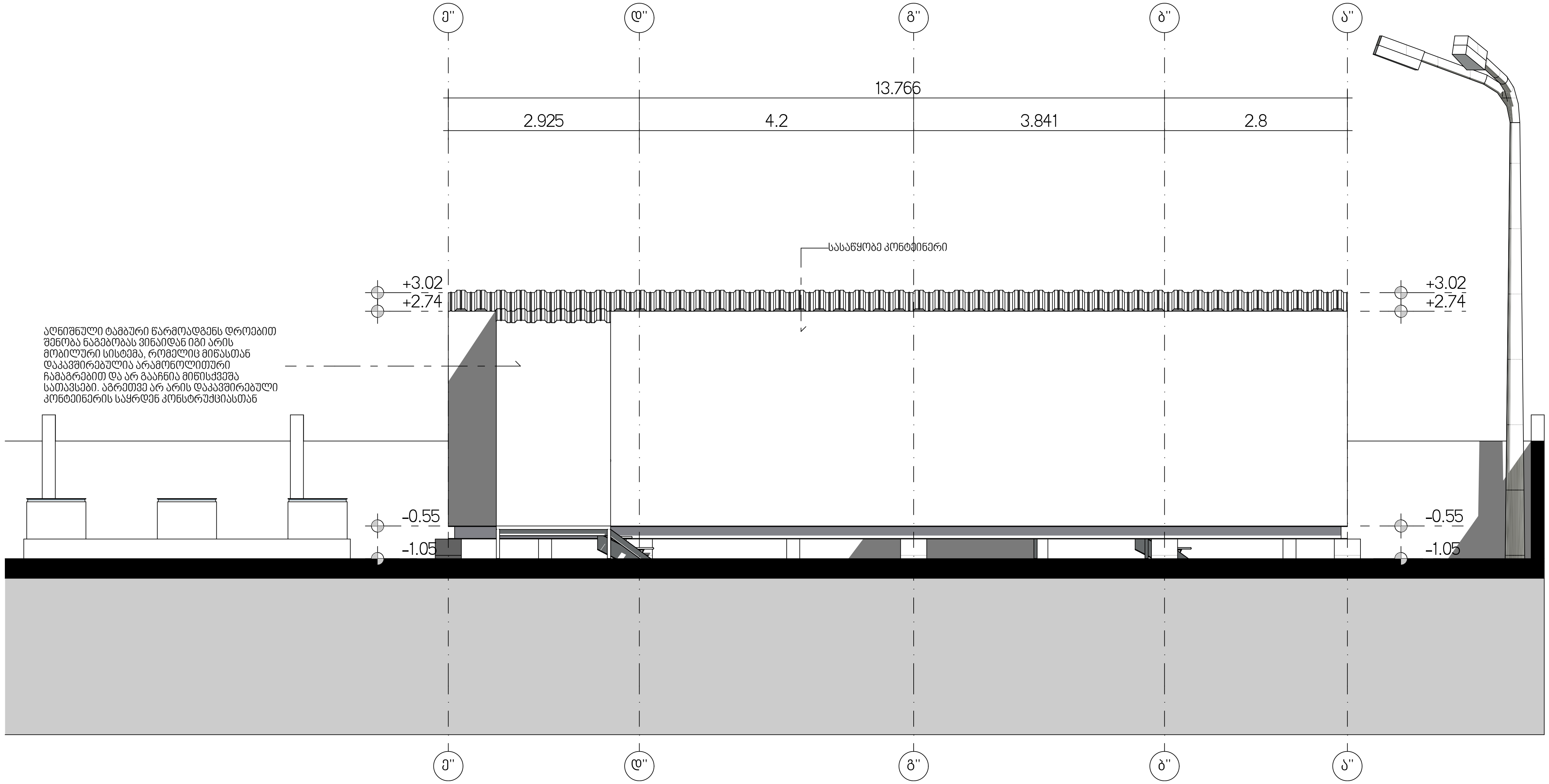

1:75 ფასადი 05

შპს „ნიუ მაქს"
საქართველო, თბილისი, მგალობლიშვილის ქ. 3,
ოფისი №3 ს/ნ: 404957579
www.newmax.ge info@newmax.ge
mob / cell phone: +995 557 30 30 30
LTD "NEW MAX"
N3 Office , 3 Mgaloblishvili str,
Tbilisi, Georgia. ID: 404957579

შენიშვნები — Notes

ექსპლიკაცია — Explication

პროექტის დასახელება — Project

საწყობის არქიტექტურული პროექტი

დამკვეთი — Client

სააქციო საზოგადოება "ჯორჯიან ქარდი" პ/ნ 204396377

მისამართი — Address

ქალაქი თბილისი, როსტომ აბრამიშვილის II შესახვევი, N 4 ს/კ 01.19.14.004.022

თანამდებობა Position	სახელი გვარი Name Surname	ხელმოწერა Signature
დირექტორი Director	გიორგი კირკიტაძე Giorgi Kirkitadze	[signature]
პროექტის ავტორი Author / არქიტექტორი Architect	გიორგი ხელაძე Giorgi Kheladze	[signature]
არქიტექტორი Architect		
კონსტრუქტორი Constructor		

არქიტექტურული ნაწილი
architecture

ნახაზი Drawing		
05 ფასადი	თარიღი Date of issue	9/2/2025
	მასშტაბი Scale	1:75
	სტადია Stage	პროექტი
	ფორმატი Paper size	A3
	ფაილის სახელი File name	
	ფურცელი Pages	ა-405

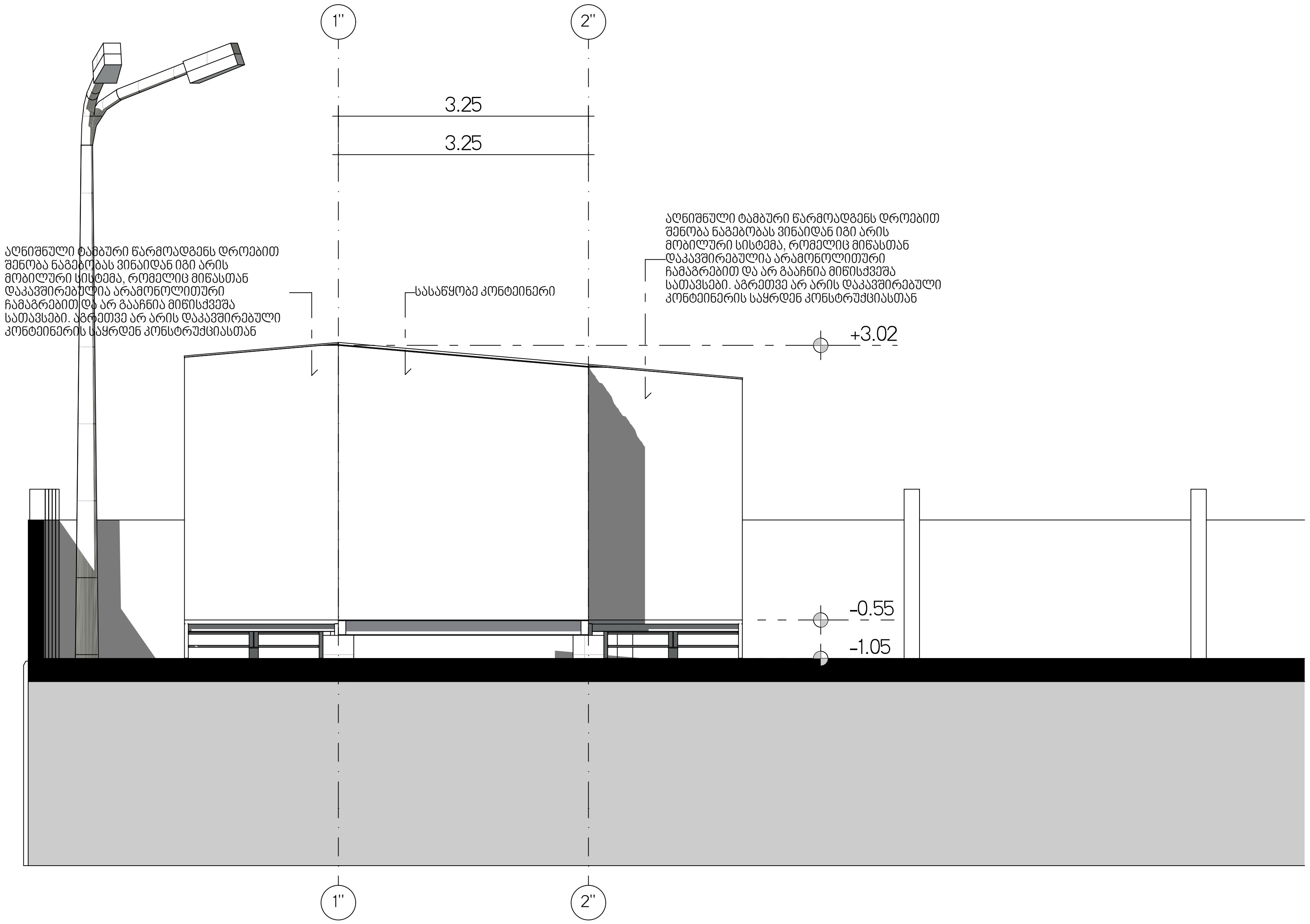

1:75 ფასადი 06

შპს „ნიუ მაქს"
საქართველო, თბილისი, მგალობლიშვილის ქ. 3,
ოფისი №3 ს/ნ: 404957579
www.newmax.ge info@newmax.ge
mob / cell phone: +995 557 30 30 30

LTD "NEW MAX"
N3 Office , 3 Mgaloblishvili str,
Tbilisi, Georgia. ID: 404957579

შენიშვნები Notes

ექსპლიკაცია Explication

პროექტის დასახელება Project
საწყობის არქიტექტურული პროექტი

დამკვეთი Client
სააქციო საზოგადოება "ჯორჯიან ქარდი" პ/ნ 204396377

მისამართი Address
ქალაქი თბილისი, როსტომ აბრამიშვილის II შესახვევი, N 4 ს/კ 01.19.14.004.022

თანამდებობა Position	სახელი გვარი Name Surname	ხელმოწერა Signature
დირექტორი Director	გიორგი კირკიტაძე Giorgi Kirkitadze	
პროექტის ავტორი Author	გიორგი ხელაძე Giorgi Kheladze	
არქიტექტორი Architect		
არქიტექტორი Architect		
კონსტრუქტორი Constructor		

არქიტექტურული ნაწილი
architecture

ნახაზი Drawing		
06 ფასადი	თარიღი Date of issue	9/2/2025
	მასშტაბი Scale	1:75
	სტადია Stage	პროექტი
	ფორმატი Paper size	A3
	ფაილის სახელი File name	
	ფურცელი Pages	ა-406

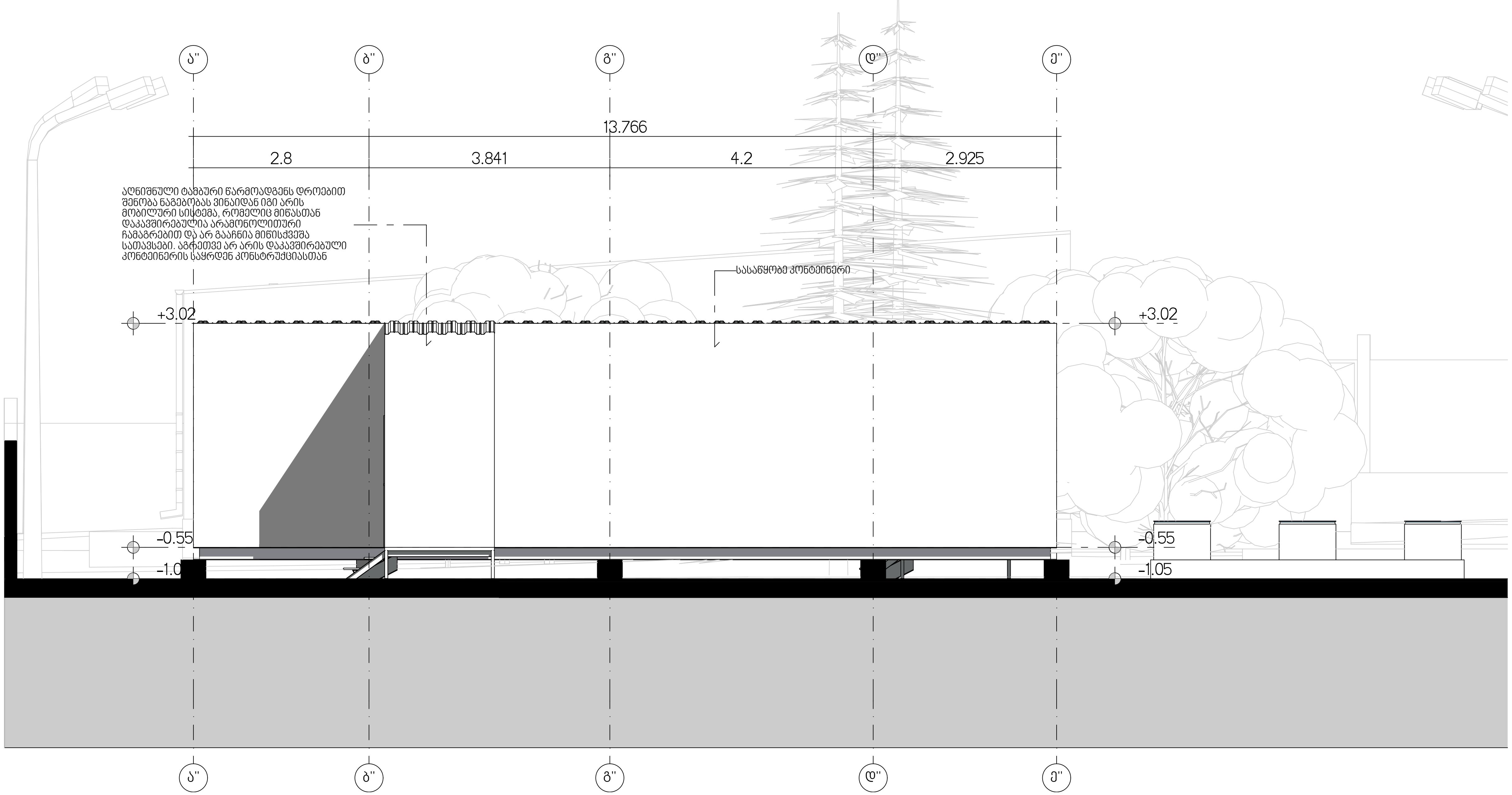

1:75 ფასადი 07

შპს „ნიუ მაქს“
საქართველო, თბილისი, მგალობლიშვილის ქ. 3,
ოფისი №3 ს/ნ: 404957579
www.newmax.ge info@newmax.ge
mob / cell phone: +995 557 30 30 30

LTD "NEW MAX"
N3 Office , 3 Mgaloblishvili str,
Tbilisi, Georgia. ID: 404957579

შენიშვნები Notes

ექსპლიკაცია Explication

პროექტის დასახელება Project
საწყობის არქიტექტურული პროექტი

დამკვეთი Client
სააქციო საზოგადოება "ჯორჯიან ქარდი" პ/ნ 204396377

მისამართი Address
ქალაქი თბილისი, როსტომ აბრამიშვილის II შესახვევი, N 4 ს/კ 01.19.14.004.022

თანამდებობა Position	სახელი გვარი Name Surname	ხელმოწერა Signature
დირექტორი Director	გიორგი კირკიტაძე Giorgi Kirkitadze	[signature]
პროექტის ავტორი Author / არქიტექტორი Architect	გიორგი ხელაძე Giorgi Kheladze	[signature]
არქიტექტორი Architect		
კონსტრუქტორი Constructor		

არქიტექტურული ნაწილი
architecture

ნახაზი Drawing	თარიღი Date of issue	9/2/2025
07 ფასადი	მასშტაბი Scale	1:75
	სტადია Stage	პროექტი
	ფორმატი Paper size	A3
	ფაილის სახელი File name	
	ფურცელი Pages	ა-407

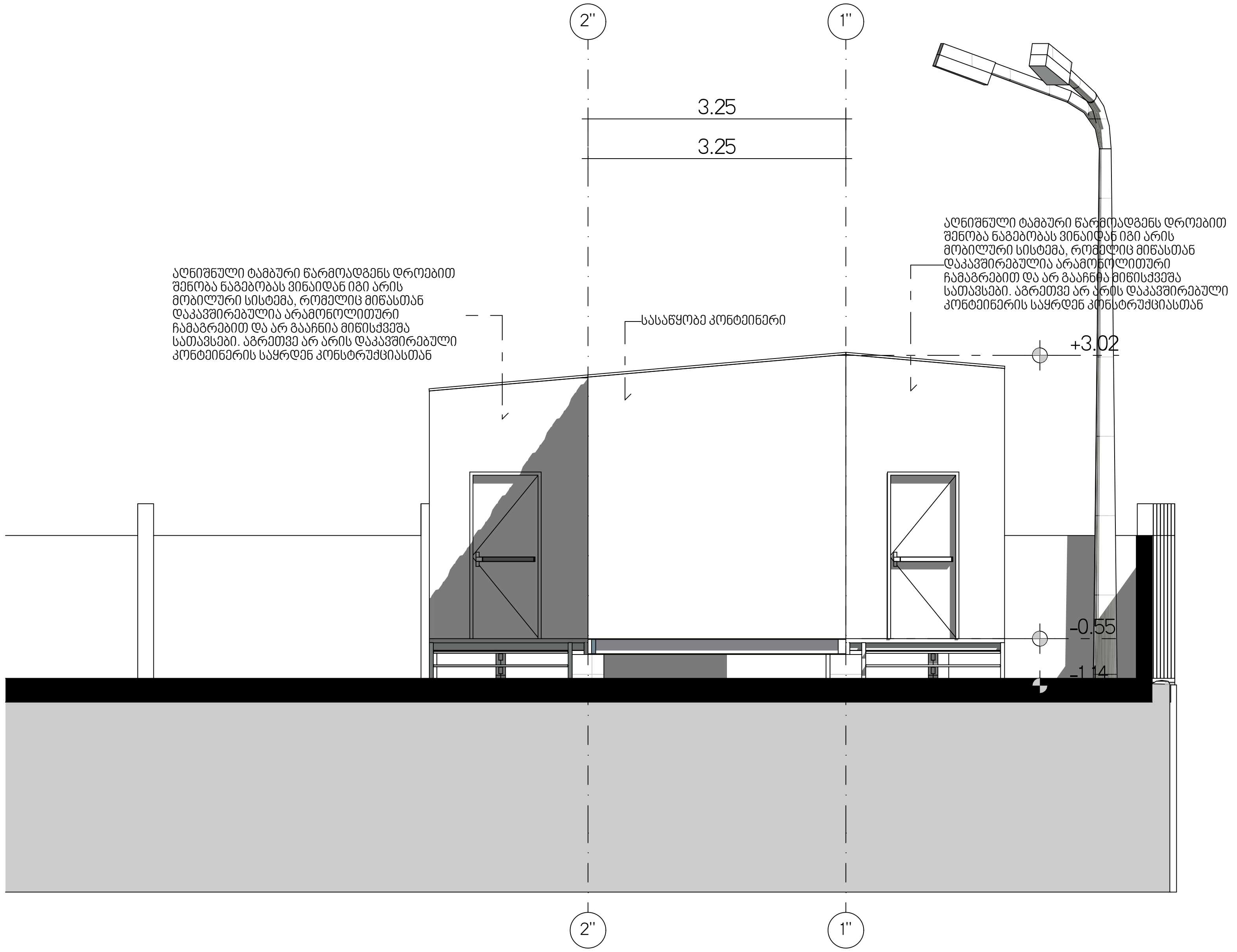

1:75 ფასადი 08

შპს „ნიუ მაქს"
საქართველო, თბილისი, მგალობლიშვილის ქ. 3,
ოფისი №3 ს/ნ: 404957579
www.newmax.ge info@newmax.ge
mob / cell phone: +995 557 30 30 30

LTD "NEW MAX"
N3 Office , 3 Mgaloblishvili str,
Tbilisi, Georgia. ID: 404957579

შენიშვნები Notes

ექსპლიკაცია Explication

პროექტის დასახელება Project

საწყობის არქიტექტურული პროექტი

დამკვეთი Client

სააქციო საზოგადოება "ჯორჯიან ქარდი" პ/ნ 204396377

მისამართი Address

ქალაქი თბილისი, როსტომ აბრამიშვილის II შესახვევი, N 4 ს/კ 01.19.14.004.022

თანამდებობა Position	სახელი გვარი Name Surname	ხელმოწერა Signature
დირექტორი Director	გიორგი კირკიტაძე Giorgi Kirkitadze	
პროექტის ავტორი Author	გიორგი ხელაძე Giorgi Kheladze	
არქიტექტორი Architect		
არქიტექტორი Architect		
კონსტრუქტორი Constructor		

არქიტექტურული ნაწილი
architecture

ნახაზი Drawing	თარიღი Date of issue	9/2/2025
08 ფასადი	მასშტაბი Scale	1:75
	სტადია Stage	პროექტი
	ფორმატი Paper size	A3
	ფაილის სახელი File name	
	ფურცელი Pages	ა-408

ღიობების სპეციფიკაცია							
მარკა	კ-01	კ-02	კ-03	კ-04	კ-05	კ-06	კ-07
რაოდენობა	1	2	3	2	1	2	1
გაბარიტები	1.4×2.5	1.4×2.1	0.9×2.1	0.8×2.1	0.9×2.1	0.9×2.1	4.5×1.8
სართულის 0.00 ნიშნულიდან სხვაობა	0	0	0	0	0	-0.55	0
გრაფიკული სიმბოლო	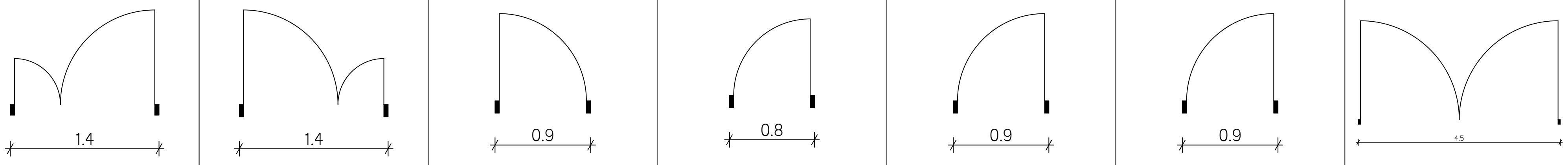						
გრაფიკული სიმბოლო	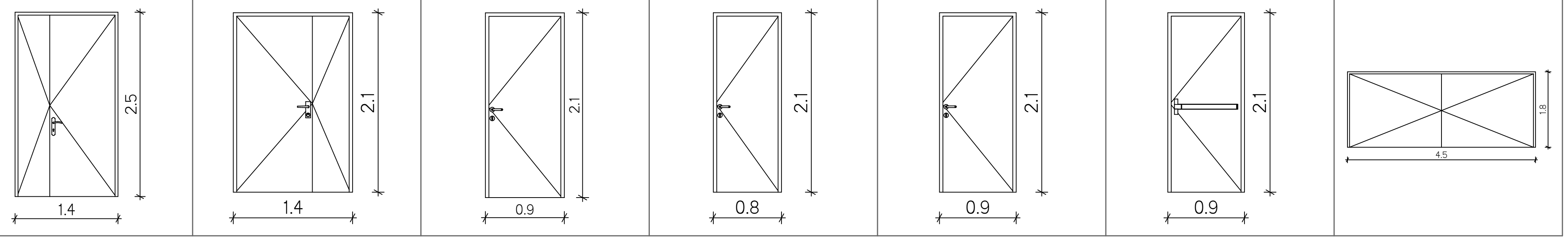						

ღიობების სპეციფიკაცია						
მარკა	ფ-01	ფ-02	ფ-03	ფ-04	ფ-05	ფ-06
რაოდენობა	6	1	1	2	1	2
გაბარიტები	0.9×1.5	1.6×1.5	1.6×1.1	0.9×2.5	1.75×2.5	0.9×2.5
სართულის 0.00 ნიშნულიდან სხვაობა	1	1	1	0	0	0
გრაფიკული სიმბოლო						
გრაფიკული სიმბოლო	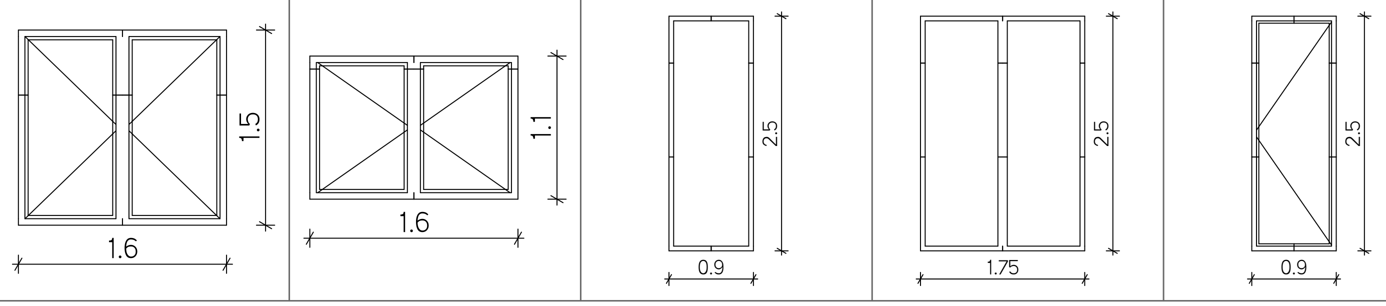					

შპს „ნიუ მაქს"
საქართველო, თბილისი, მგალობლიშვილის ქ. 3,
ოფისი №3 ს/ნ: 404957579
www.newmax.ge info@newmax.ge
mob / cell phone: +995 557 30 30 30

LTD "NEW MAX"
N3 Office , 3 Mgaloblishvili str,
Tbilisi, Georgia. ID: 404957579

შენიშვნები — Notes

ექსპლიკაცია — Explication

პროექტის დასახელება — Project
საწყობის არქიტექტურული პროექტი

დამკვეთი — Client
სააქციო საზოგადოება "ჯორჯიან ქარდი" პ/ნ 204396377

მისამართი — Address
ქალაქი თბილისი, როსტომ აბრამიშვილის II შესახვევი, N 4 ს/კ 01.19.14.004.022

თანამდებობა Position	სახელი გვარი Name Surname	ხელმოწერა Signature
დირექტორი Director	გიორგი კირკიტაძე Giorgi Kirkitadze	[signature]
პროექტის ავტორი Author / არქიტექტორი Architect	გიორგი ხელაძე Giorgi Kheladze	[signature]
არქიტექტორი Architect		
კონსტრუქტორი Constructor		

არქიტექტურული ნაწილი
architecture

ნახაზი Drawing	თარიღი Date of issue	9/2/2025
ღიობების სპეციფიკაცია	მასშტაბი Scale	
	სტადია Stage	პროექტი
	ფორმატი Paper size	A3
	ფაილის სახელი File name	
	ფურცელი Pages	ა-409

ფოტომონტაჟი

შპს „ნიუ მაქს“
საქართველო, თბილისი, მგალობლიშვილის ქ. 3,
ოფისი №3 ს/ნ: 404957579
www.newmax.ge info@newmax.ge
mob / cell phone: +995 557 30 30 30

LTD "NEW MAX"
N3 Office , 3 Mgaloblishvili str,
Tbilisi, Georgia. ID: 404957579

შენიშვნები — Notes

ექსპლიკაცია — Explication

პროექტის დასახელება — Project

საწყობის არქიტექტურული პროექტი

დამკვეთი — Client

სააქციო საზოგადოება "ჯორჯიან ქარდი" პ/ნ 204396377

მისამართი — Address

ქალაქი თბილისი, როსტომ აბრამიშვილის II შესახვევი, N 4 ს/კ 01.19.14.004.022

თანამდებობა Position	სახელი გვარი Name Surname	ხელმოწერა Signature
დირექტორი Director	გიორგი კირკიტაძე Giorgi Kirkitadze	
პროექტის ავტორი Author / არქიტექტორი Architect	გიორგი ხელაძე Giorgi Kheladze	
არქიტექტორი Architect		
კონსტრუქტორი Constructor		

არქიტექტურული ნაწილი
architecture

ნახაზი Drawing	თარიღი Date of issue	8/13/2025
ფოტომონტაჟი	მასშტაბი Scale	
	სტადია Stage	პროექტი
	ფორმატი Paper size	A3
	ფაილის სახელი File name	
	ფურცელი Pages	ა-601